新人戦勝上表

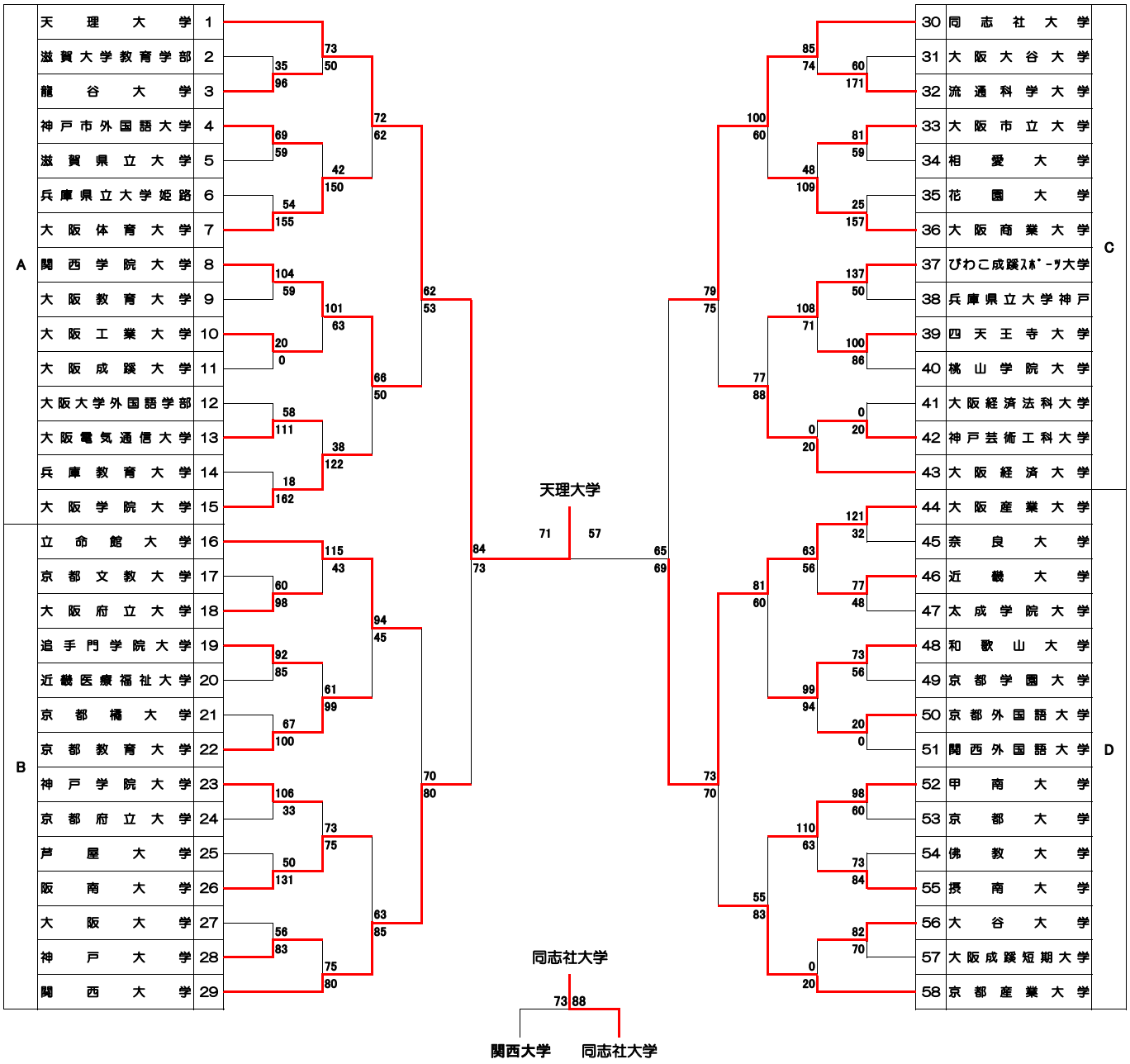
A
天理大学 1
滋賀大学教育学部 2
龍谷大学 3
神戸市外国語大学 4
滋賀県立大学 5
兵庫県立大学姫路 6
大阪体育大学 7
関西学院大学 8
大阪教育大学 9
大阪工業大学 10
大阪成蹊大学 11
大阪大学外国語学部 12
大阪電気通信大学 13
兵庫教育大学 14
大阪学院大学 15
B
立命館大学 16
京都文教大学 17
大阪府立大学 18
追手門学院大学 19
近畿医療福祉大学 20
京都橘大学 21
京都教育大学 22
神戸学院大学 23
京都府立大学 24
芦屋大学 25
阪南大学 26
大阪大学 27
神戸大学 28
関西大学 29
C
同志社大学 30
大阪大谷大学 31
流通科学大学 32
大阪市立大学 33
相愛大学 34
花園大学 35
大阪商業大学 36
びわこ成蹊ｽﾎﾟｰﾂ大学 37
兵庫県立大学神戸 38
四天王寺大学 39
桃山学院大学 40
大阪経済法科大学 41
神戸芸術工科大学 42
大阪経済大学 43
D
大阪産業大学 44
奈良大学 45
近畿大学 46
太成学院大学 47
和歌山大学 48
京都学園大学 49
京都外国語大学 50
関西外国語大学 51
甲南大学 52
京都大学 53
佛教大学 54
摂南大学 55
大谷大学 56
大阪成蹊短期大学 57
京都産業大学 58
天理大学
71 57
同志社大学
73 88
関西大学
同志社大学