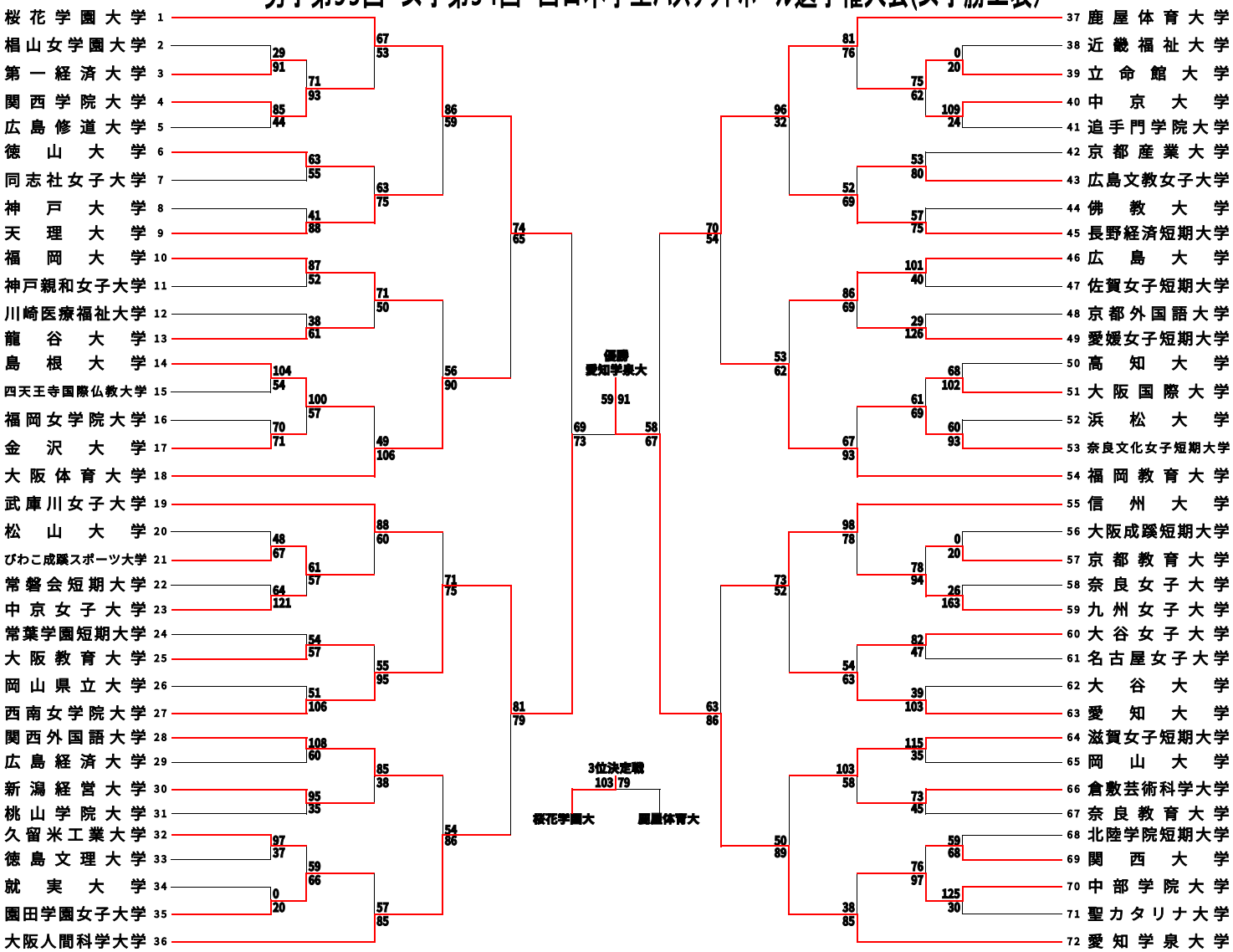男子第55回 女子第54回 西日本学生バスケットボール選手権大会(女子勝上表)