男子第73回女子第72回西日本学生バスケットボール選手権大会
【女子】組み合わせ

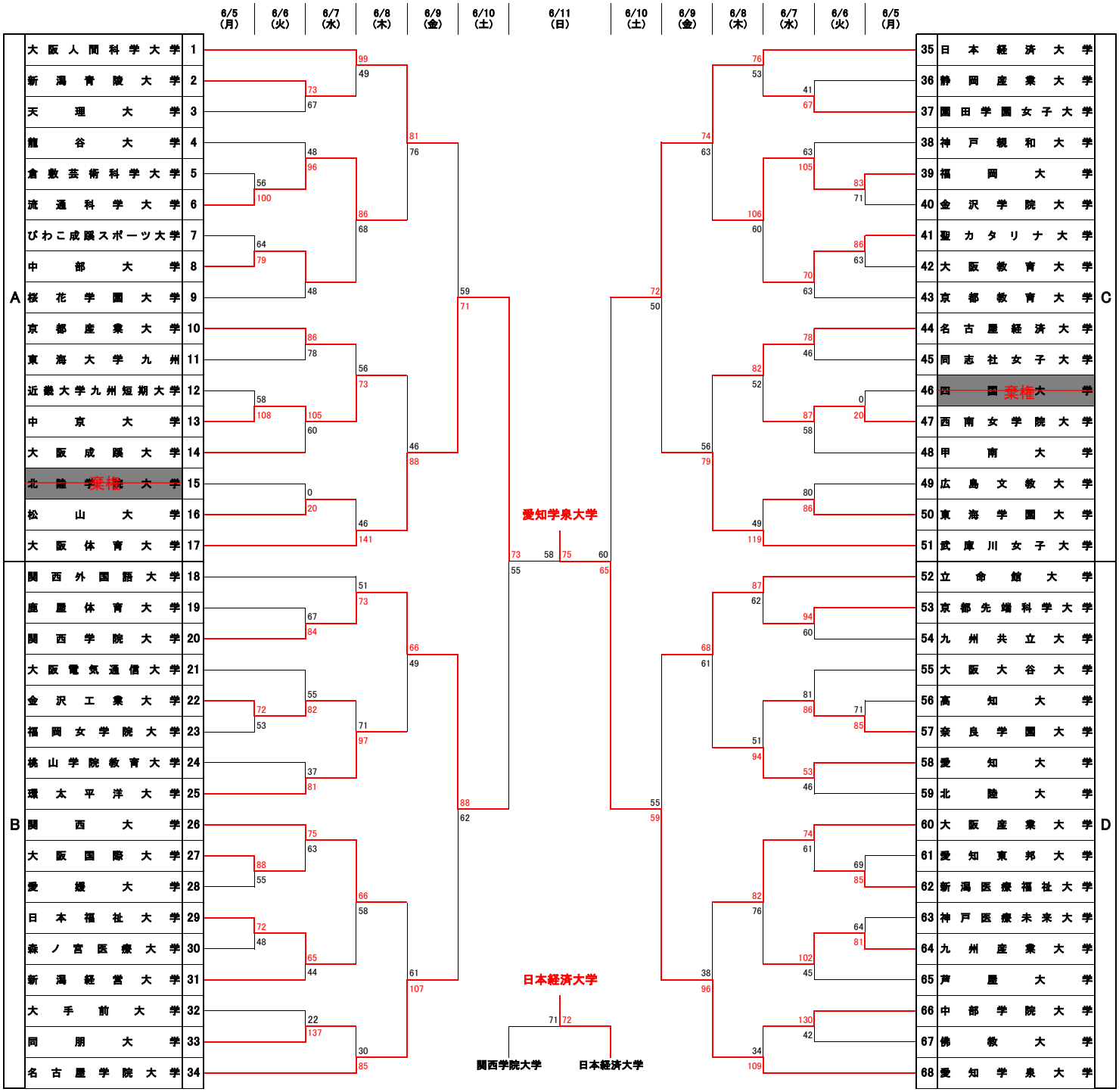

丸：丸善インテックアリーナ大阪（大阪市立中央体育館）

エ：エディオンアリーナ大阪（大阪府立体育会館）